R-25B 1

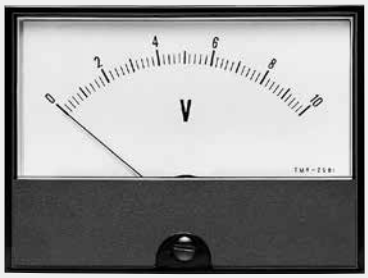

R-25C 1

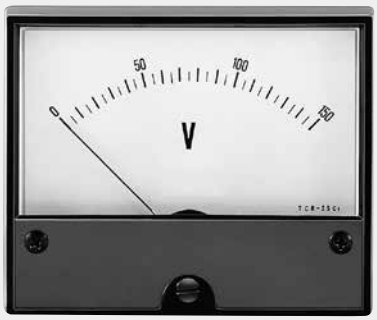

■標準仕様

形名			T□R-2B	T□R-25B1	T□R-25C1	T□R-25C
動作原理記号（形名口内の記号）			M：可動コイル形、C：整流形、A：実効値応答形（例：可動コイル形　直流電圧計TMR-2B）			
標準仕様	外形寸法		80×60mm	100×75mm	100×83mm	120×100mm
	質量（DC1mA製品）		145g	170g	150g	180g
	動作原理		直流：可動コイル形 交流：整流形 実効値応答形（1A 以上の電流計）			
	目盛の長さ		52mm	66mm	73mm	93mm
	精度階級		2.5 級			
	標準目盛区分数		18～37.5	30～50		
	指標形状		黒色棒状			
	目盛板		白色			
	カバー色		黒色又は 7.5BG4/1.5			
	試験電圧		AC2210V 5秒間（電気回路-外箱間）			
	最大使用回路電圧		150V	300V		
	測定カテゴリ		CAT III			
	汚染度		汚染度 2			
	高度		2000m 以下			
	使用場所		屋内			
	動作周囲温度		0～40℃			
	動作周囲湿度		30～90%RH（結露しないこと）			
標準定格	直流電流計（可動コイル形）		100μA, 1mA 10mA～10A	100μA, 1mA 10mA～20A	100μA, 500μA, 1mA 10mA～10A	100μA, 500μA, 1mA 10mA～20A
	直流電圧計（可動コイル形）		1V～150V	1V～300V		
	受信計（可動コイル形）		4～20mA 1～5V（4kΩ） 1～5V（1MΩ、7331外付）			
	交流電流計	整流形	1mA～10mA	1mA～300mA		
		実効値応答形	1A～30A（7311外付）			
		可動鉄片形	—			
	交流電圧計	整流形	10V～150V	10V～300V		
		可動鉄片形	—			

実効値応答形交流電流計は、2倍または3倍延長目盛製作可能です。
直流電流計で上記定格を越える場合は、60mV計器に分流器を外付してご使用ください。
直流電圧計で上記定格を越える場合は、1mA計器に倍率器を外付してご使用ください。
交流電流計で上記定格を越える場合は、5A計器に変流器を外付してご使用ください。（整流形を除く）
交流電圧計で上記定格を越える場合は、100V計器に変圧器を外付してご使用ください。

■標準目盛区分(普通目盛)

最大目盛値 (10の整数べき倍)	目盛区分			
	R-2B	R-25B1	R-25C1	R-25C
1	20	50		
1.5	30	30		
2	20	40		
2.5	25	50		
3	30	30		
4.5	22.5	45		
5	25	50		
6	30	30		
7.5	37.5	37.5		
9	18	45		

R-2B

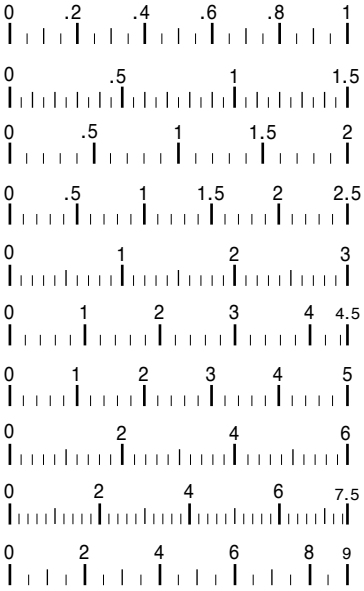

R-25B1, R-25C1, R-25C

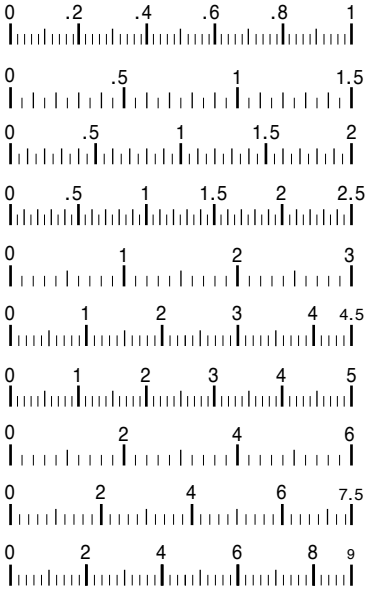

■外形図

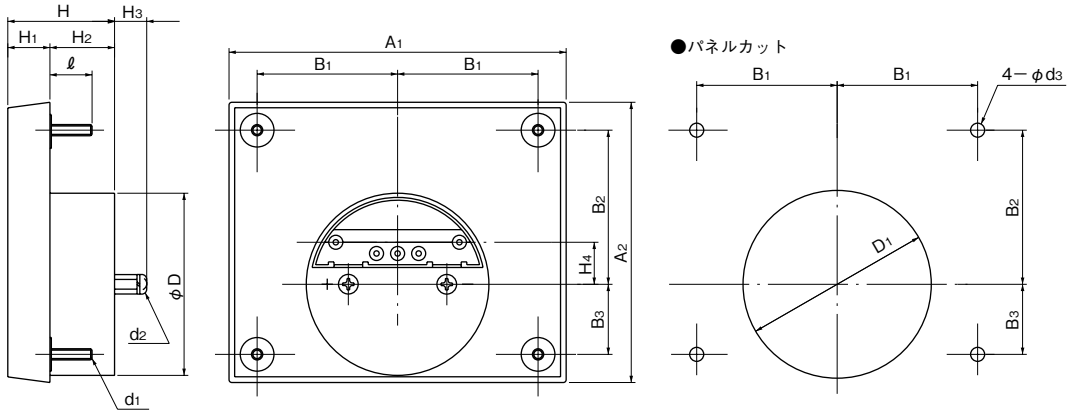

形名	寸法														パネルカット寸法				
	A_1	A_2	B_1	B_2	B_3	φD	H	H_1	H_2	H_3	H_4	d_1	d_2	ℓ	B_1	B_2	B_3	φd_3	φD_1
R-2B	80	60	24	24	24	52	36	12	24	13	0	M3	M4	15	24	24	24	4	54
R-25B1	100	75	32	32	32	65	37	13	24	13	0	M3	M4	15	32	32	32	4	67
R-25C1	100	83	40	38.5	25.5	65	38	15	23	13	6.5	M3	M4	15	40	38.5	25.5	4	67
R-25C	120	100	50	55	25	65	38	15	23	13	15	M4	M4	15	50	55	25	5	67

単位：mm